GROMTOR Sp. z o o.
Systemy odgromowe
ul. Zacisze 3, 55-010 Groblice

KARTA KATALOGOWA

Złącze krzyżowe L-65 do drutu z przekładką

Kod produktu

101415

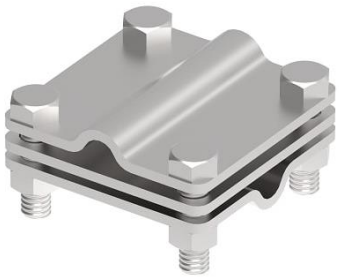

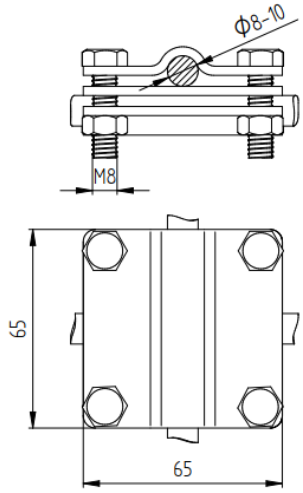

Opis techniczny

Złącze z przekładką do połączeń w układzie krzyżowym oraz typu T drutu Ø(8-10)mm do instalacji odgromowej, uziemienia i systemu wyrównania potencjałów. Montaż przy pomocy 4szt. śrub z łbem sześciokątnym M8x25.

Dane techniczne

Materiał	Stal nierdzewna, Inox V4A
Waga (1 szt. pozycja)	0,32 kg
Zgodnie z normą	PN-EN-62305-3
Odpowiada wymaganiom normy	PN-EN 62561-1
Kod EAN	5903699800195
Kod celny	83024190

W związku z ciągłym rozwojem technologicznym firma zastrzega sobie prawo do zmian parametrów technicznych wyrobów. Przedstawione ilustracje nie są wiążące.